AQUAESTIL

UPUTE ZA MONTAŽU

OPTIMUS

TUŠ KADA

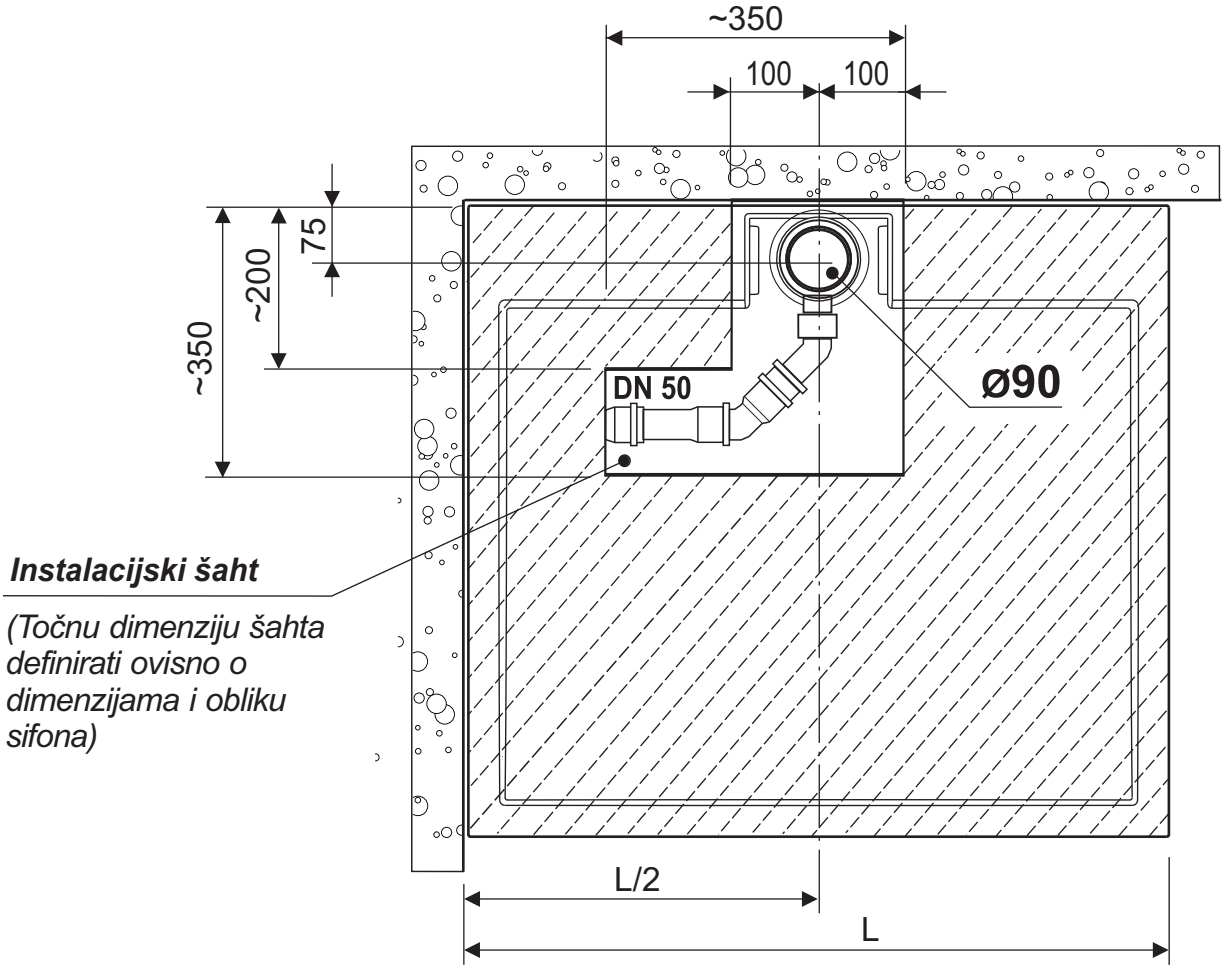

Instalacijski šaht

(Točnu dimenziju šahta definirati ovisno o dimenzijama i obliku sifona)

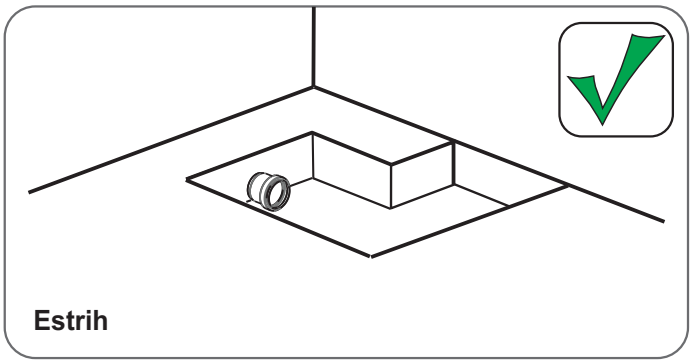

Estrih

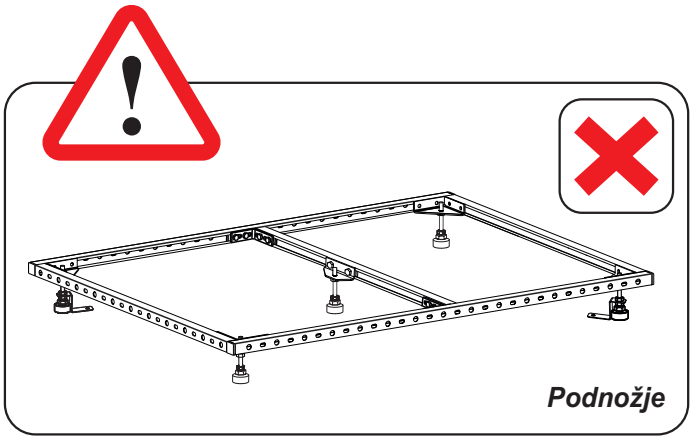

Podnožje

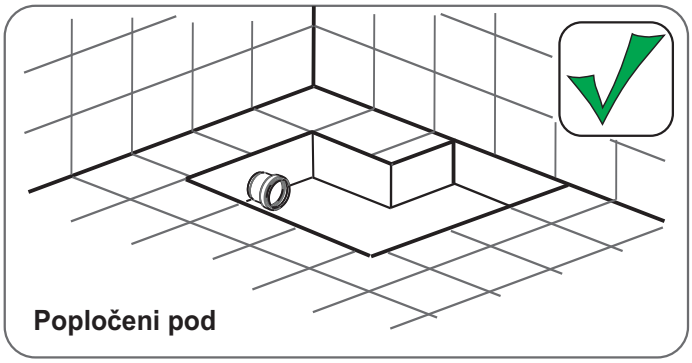

Popločeni pod

1

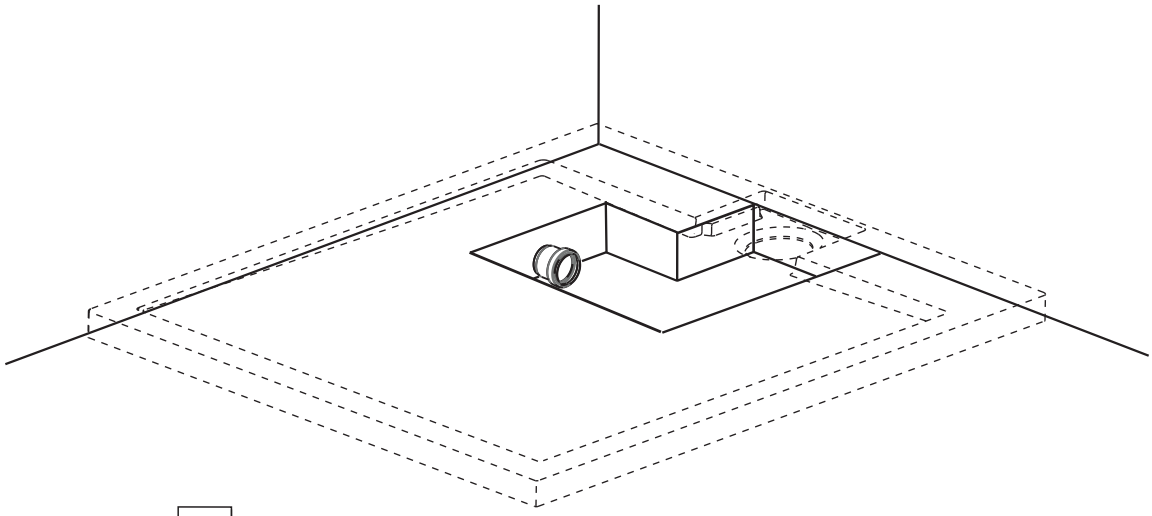

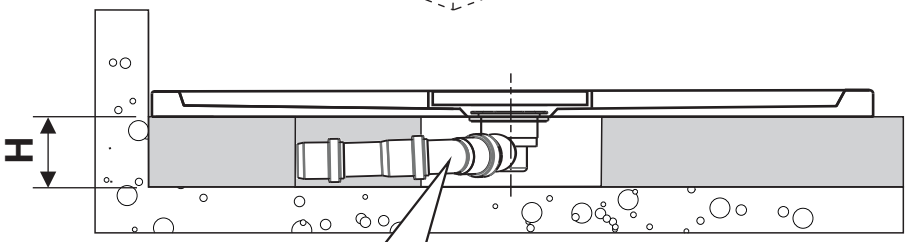

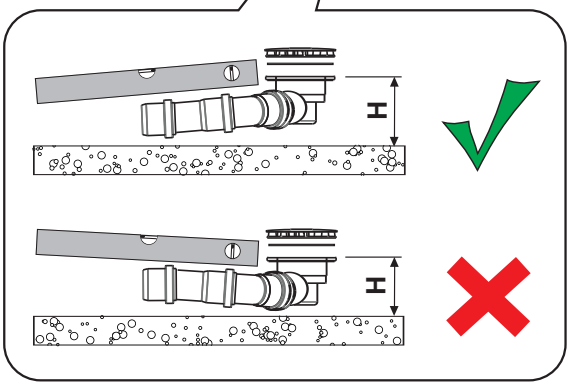

2

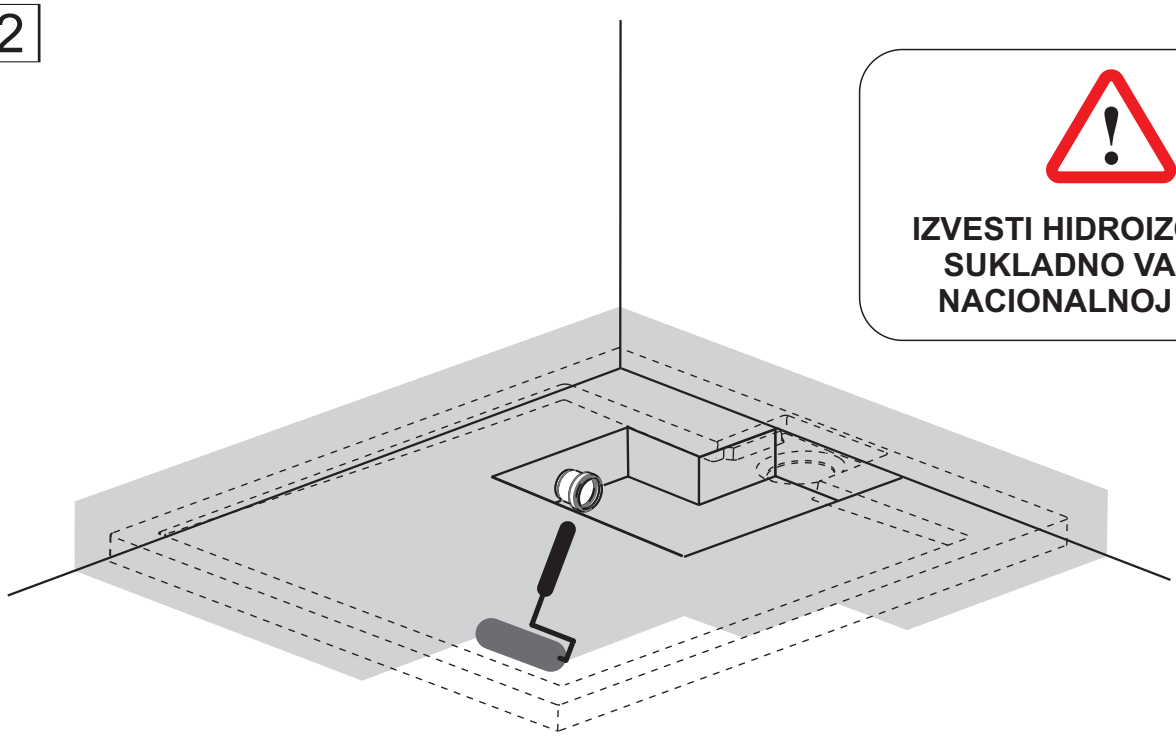

IZVESTI HIDROIZOLACIJU SUKLADNO VAŽEĆOJ NACIONALNOJ NORMI

3

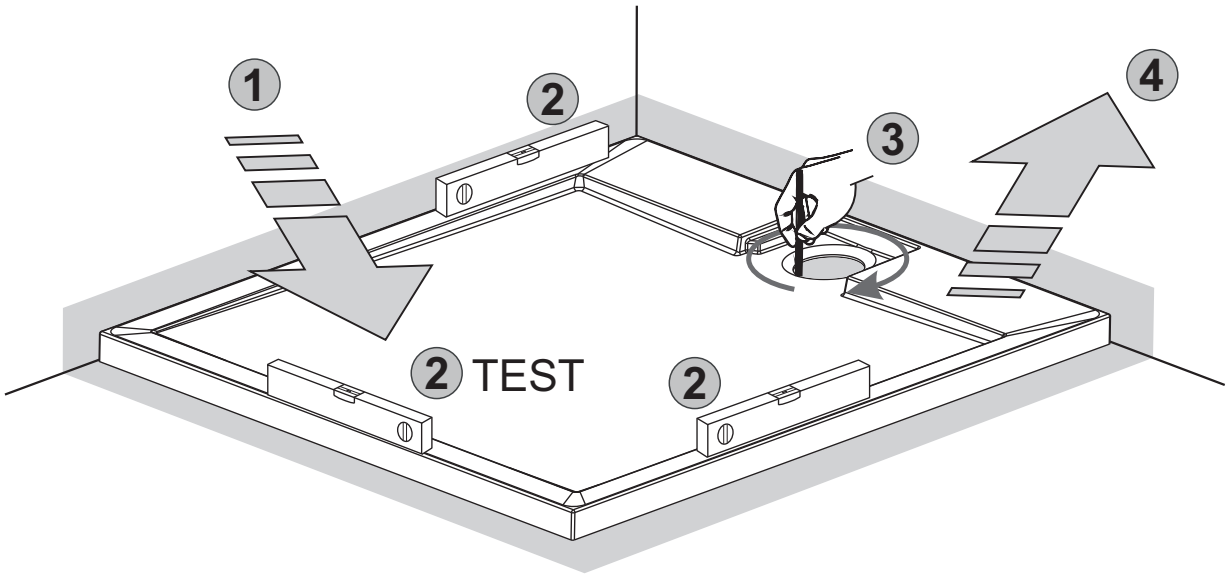
1
2
3
4
2 TEST
2

4

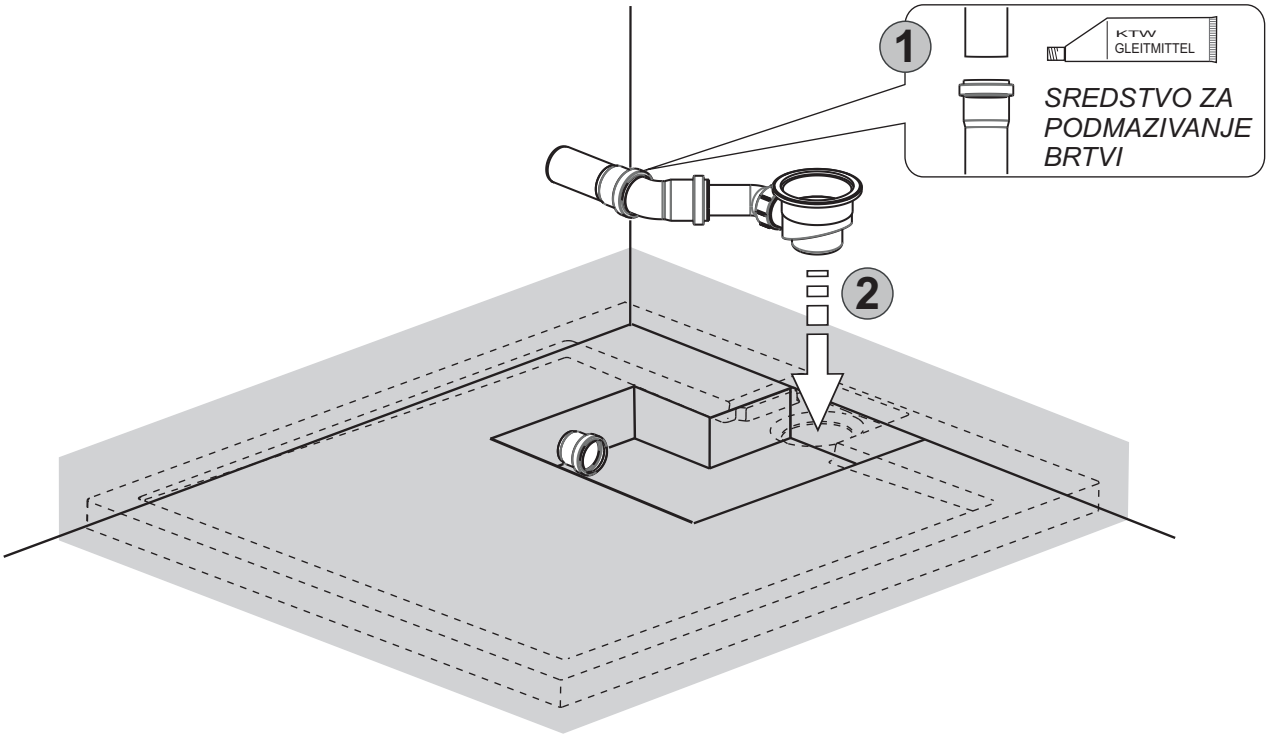
1
KTW
GLEITMITTEL
SREDSTVO ZA
PODMAZIVANJE
BRTVI
2

5

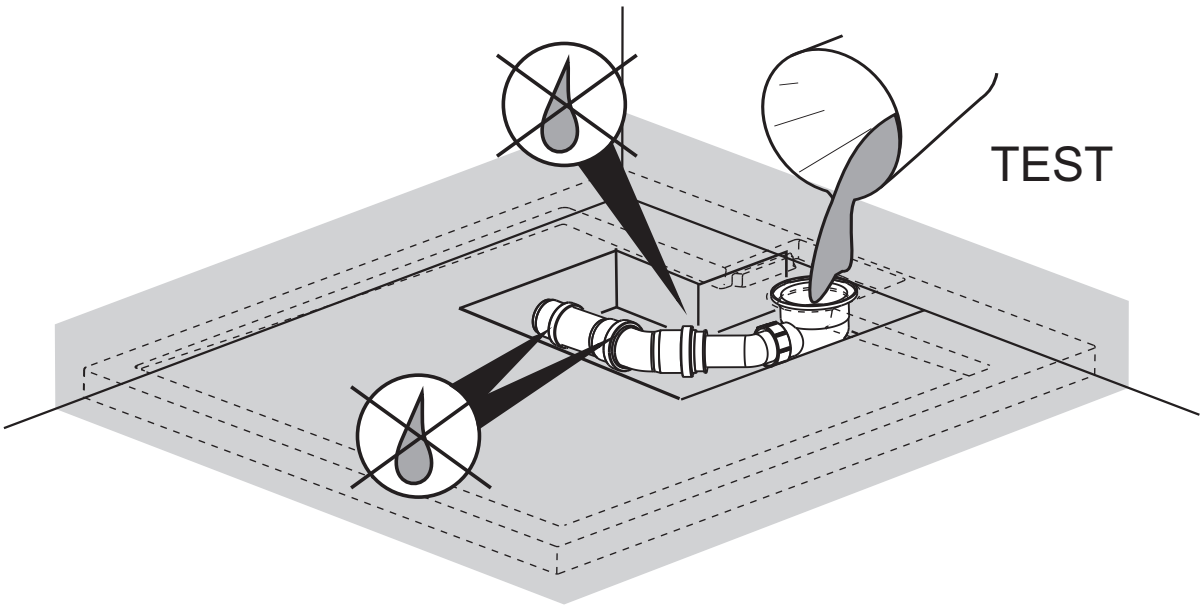
TEST

6 Ispuna 2-komponentnom PU pjenom

2K PU NISKOEKSPANDIRAJUĆA PJENA

Npr. :

Den Braven 2K Zargen & Wannenträgerschaum
Ottochemie OTTOPUR OP 920
Fischer Premium 2K Schnellschaum PU 400
Soudal Soudafoam 2K-PU-Schaum
Illbruck 2K-Montageschaum FM710
Würth Purlogic Fast 2K Purschaum
Ceresit M224 Schnellschaum

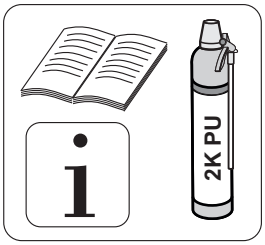

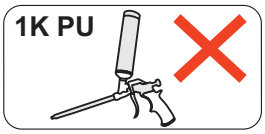

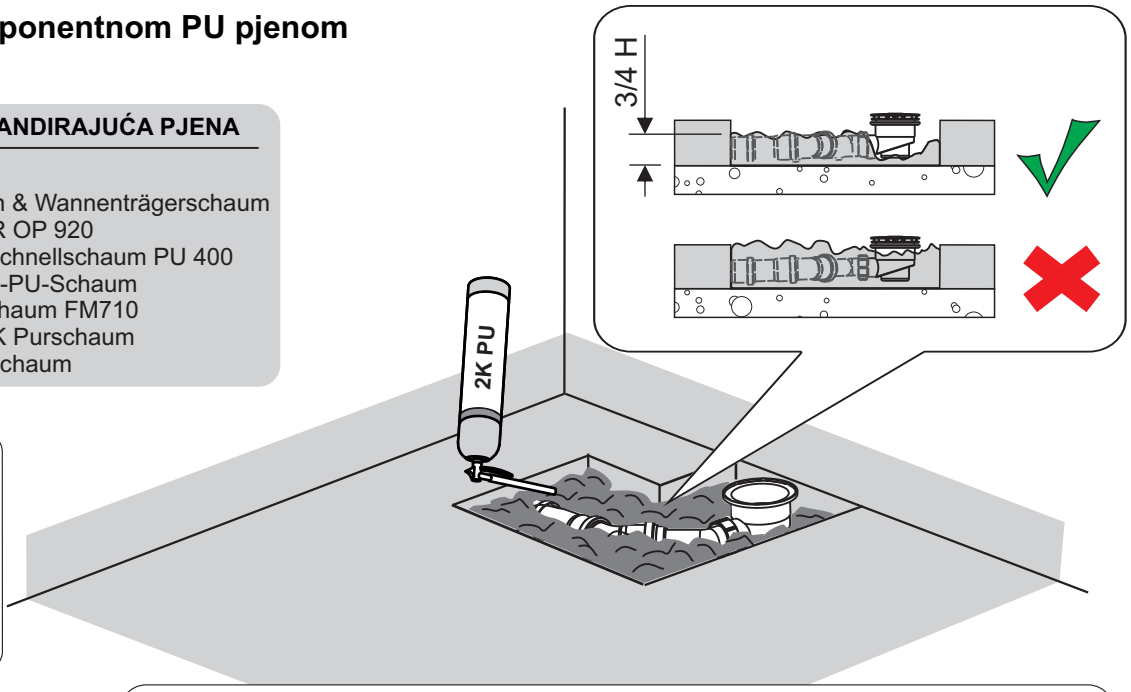

PU pjena nakon ekspanzije u potpunosti mora ispuniti šaht i biti u kontaktu s donjom stranom tuš kade.

7

Sanitarni silikonski kit

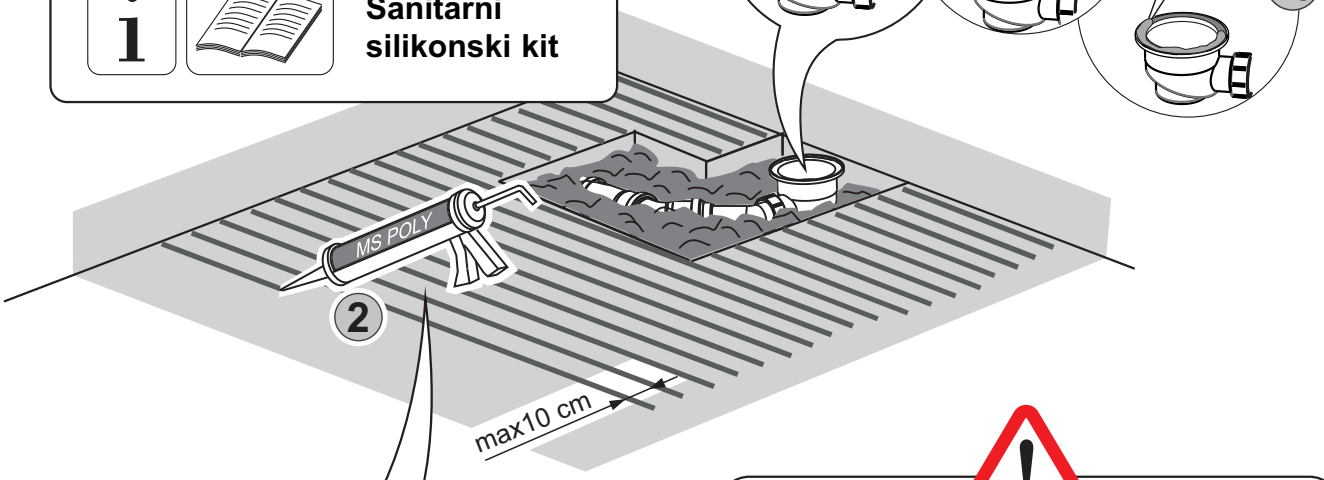

2 HIBRIDNO LJEPILO
(Poliuretansko / MS Polimer)

z.B. / e.g. :
Sika SikaBond
Mapei Ultrabond MS Rapid
Bison PolyMax Express

Hibridno ljepilo mora se nanijeti u trakama, odgovarajućeg razmaka i količine, ispod cijele površine tuš kade.
Debljina ljepila nakon niveliranja tuš kade mora biti min 3-5 mm.
U suprotnom jamstvo neće biti prihvaćeno.

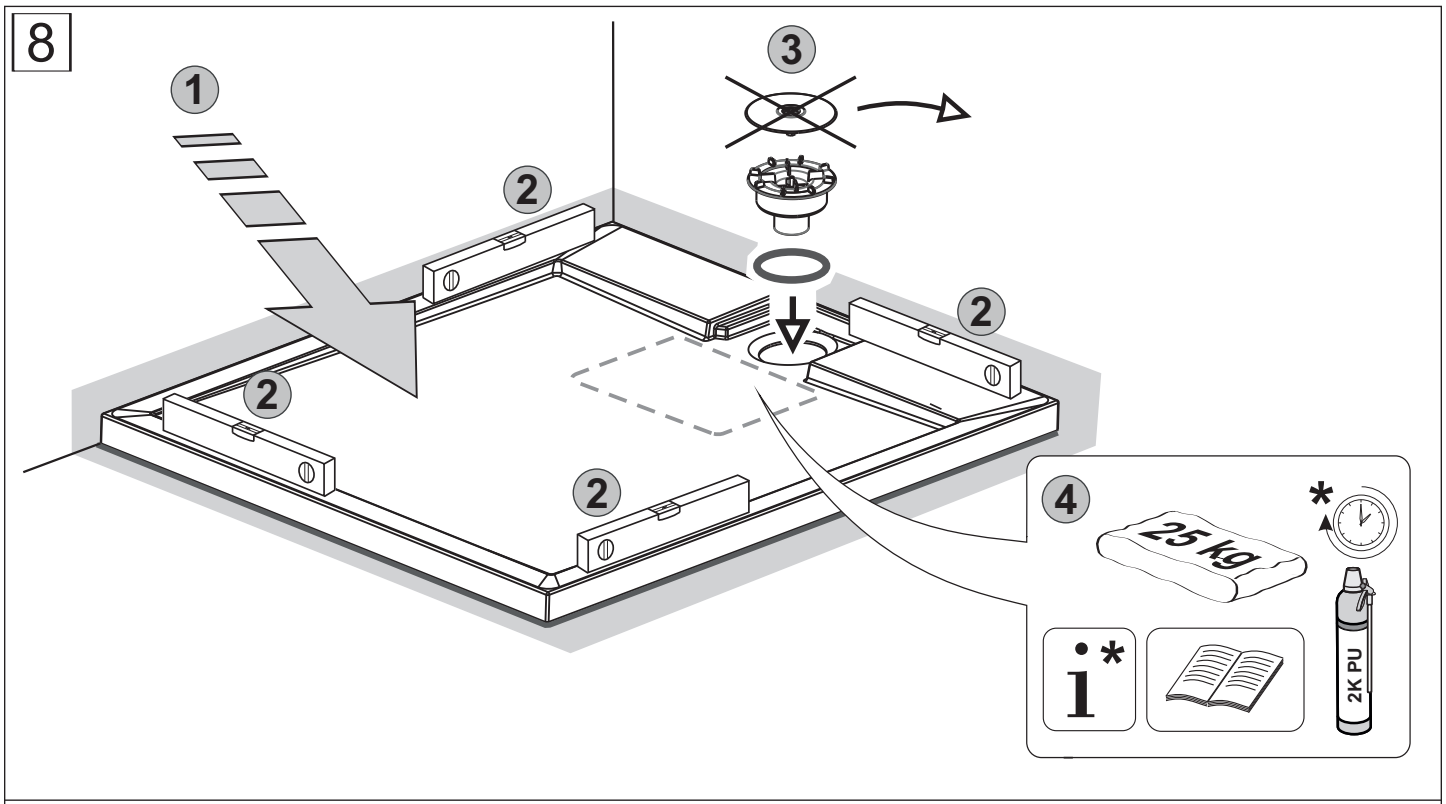
8
1
2
2
2
2
3
4
25 kg
*
i*
2K PU

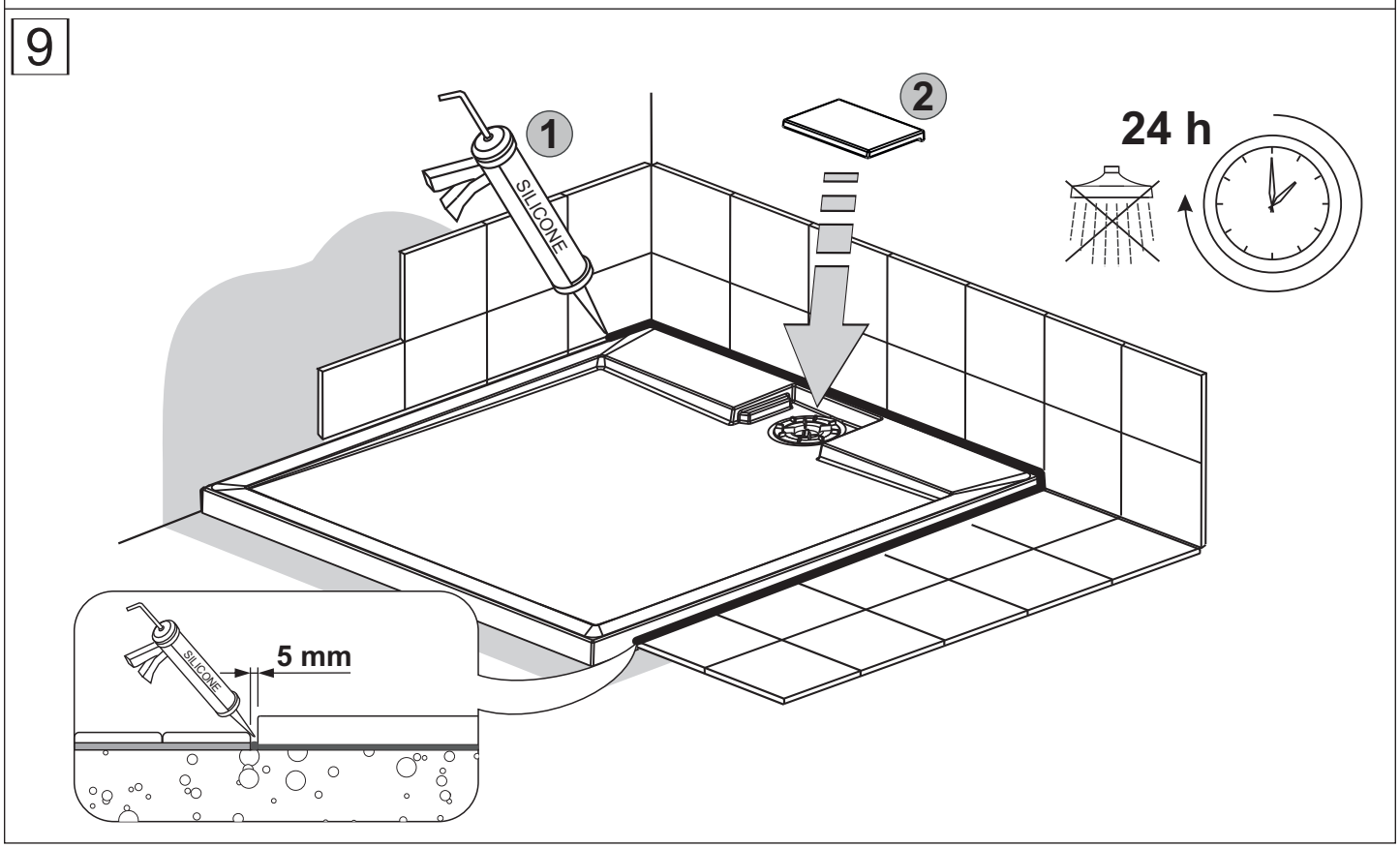
9
1
SILICONE
2
24 h
SILICONE
5 mm

AQUAESTIL